STORVIK

Salgspresentasjon

HAL VIBROCOMPACTOR

- your improvement partner

Nøkkeltall

STORVIK

250 000+
Tonn per år

20+
bevist levetid

99.8%
Tilgjengelig-
Oppetid

1.65
g/cm3
typisk GAD

Opp til
36
Anoder i timen

Høykvalitets grønnanodeproduksjon

STORVIK

Fordeler med vår løsning

- ✓ Konsistent anodehøyde og densitet*
- ✓ Mer homogene forhold i elektrolysen – ingen sprekker
- ✓ Skalerbart system med mulighet for flere kompaktorer
- ✓ Testet og verifisert for bruk i elektrolyseceller med høy strømstyrke
- ✓ En godt utprøvd teknologi som er styrket igjennom flere generasjoner
- ✓ Rask og enkel bytte av former for produksjon av andre typer anoder

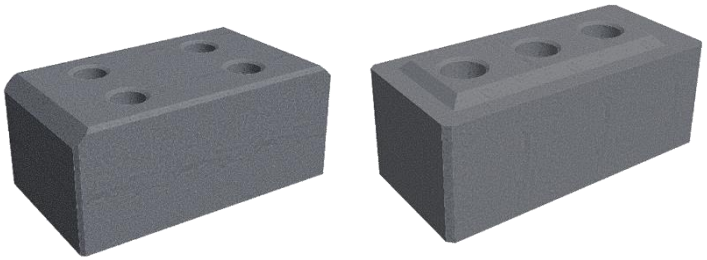

* Parametre for kompaktering blir koninuerlig optimalisert i **CarboMaster™** programmet.

HAL Vibrocompactor

STORVIK

Topp moderne anodeproduksjonsteknologi

Høy kapasitet

- Opp til 36 anoder/timen
- Kort vibrasjonstid (22-30 sek)

Kompakt design

- Enkelt å implementere i både nye og gamle anlegg
- Krever mindre infrastruktur

Fleksibel produksjon

- Utskiftbare former
- Opererer med et vidt spekter av anodemassekvalitet

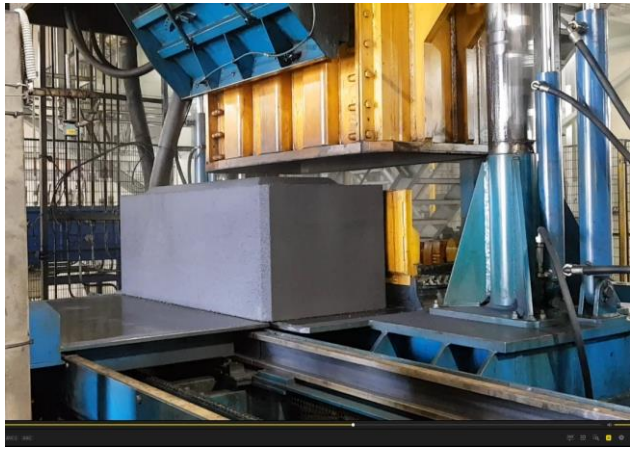

Enkelt vedlikehold

- Få bevegelige deler
- Designet med tanke på enkelt vedlikehold

Kost reduksjon over tid

STORVIK

Topp moderne anodeproduksjonsteknologi

Produsert anodekvalitet

- Lav resistans i elektrolysen fører til høyere strømgjennomføring.
- Jevn kvalitet resulterer til lite «skrap-anoder».

Lave vedlikeholdskostnader

- En robust maskin sikrer lite nedetid og høy produksjon.
- Mindre vedlikehold og derav mindre arbeidstimer og reservedeler.

Automatisert system

- Maskinen er fullautomatisk under normale operasjoner. Krever kun to operatører i drifts fase.

Robust og pålitelig maskin

STORVIK

- Få bevegelige deler gir en mer robust maskin.

  «Uninstalled equipment will never break!»

- Et vedlikeholdsvennlig design reduserer kostnader for vedlikehold, resevedeler og øker produksjonen.

0.2 % Ikke planlagte stanser iløpet av en 4 års periode

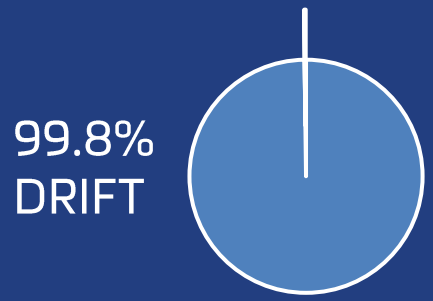

Normal drift Ikke planlagt stans

Kilde: To kompaktorer på Hydro Aluminium Årdal

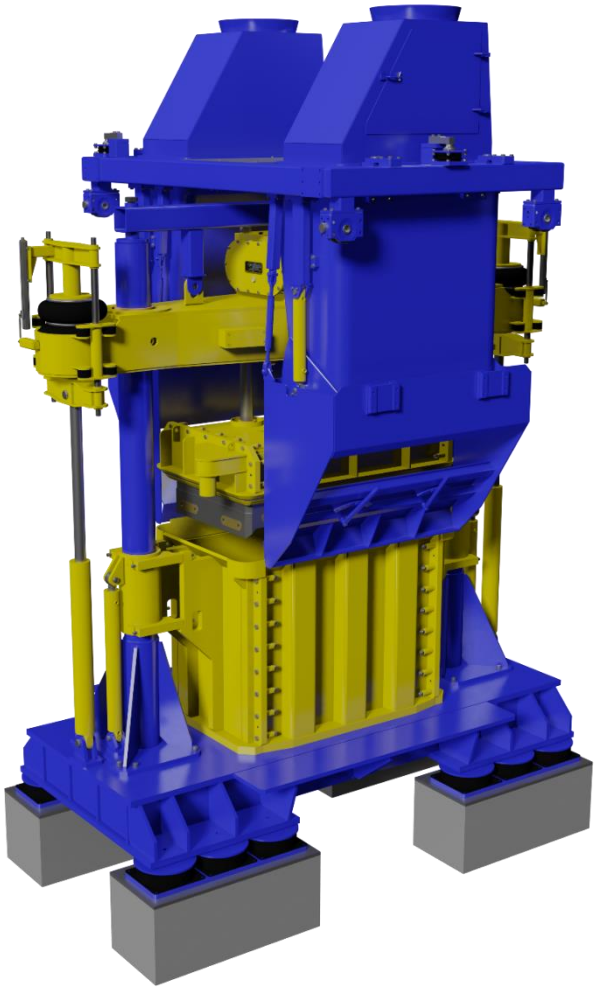

Kompaktorens hovekomponenter

STORVIK

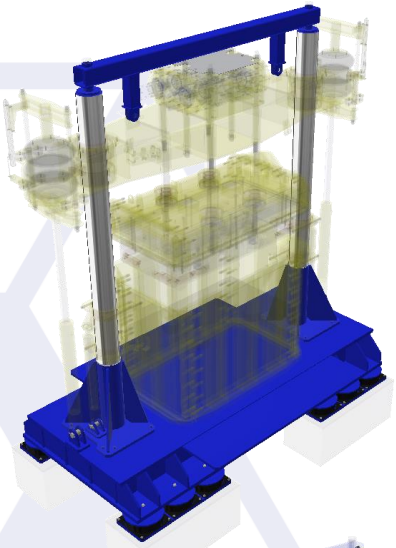

Bord og søyler er isolert fra gulvet med 12 gummidempere

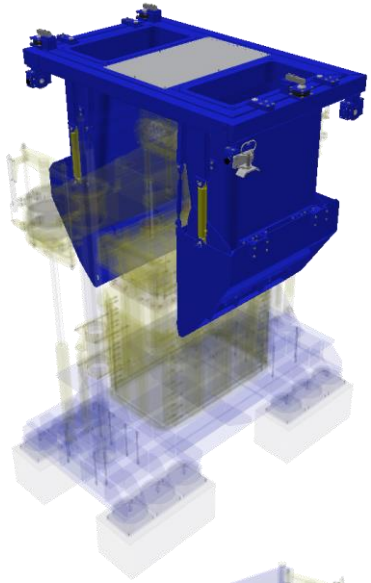

To siloer med veieceller for nøyaktig oppmåling før tømmespjeld.

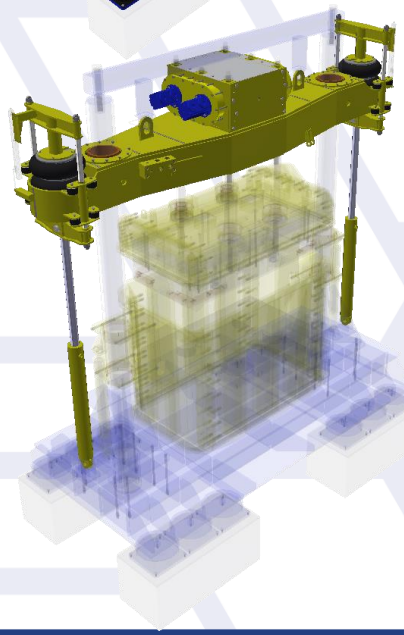

Hovedåk med vibrasjonsenhet og luftfjærede på begge sider

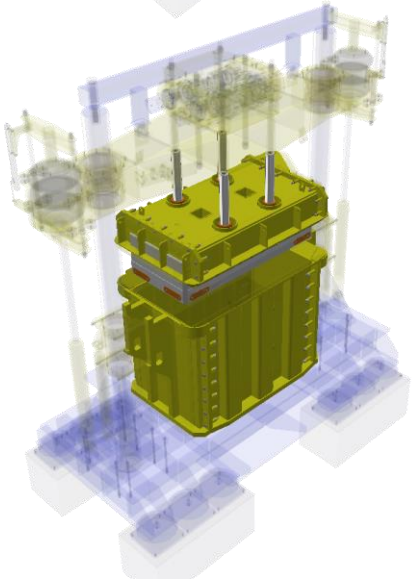

Utskiftbar formpakke bestående av vakumkasse, lodd og form.

CarboMaster™ programvare

STORVIK

- Sofistikert styringssystem med samarbeid mellom PLS og **CarboMaster™**
- Forebygging av overvibrasjon og påfølgende mikrosprekker
- Reduserer avvik i anodehøyde, vekt og tetthet som resulterer i:
  - Økt levetid på anoden i elektrolysen
  - Homogene tilstander i elektrolysen
- **CarboMaster™** er utviklet gjennom flere tiår med driftserfaring

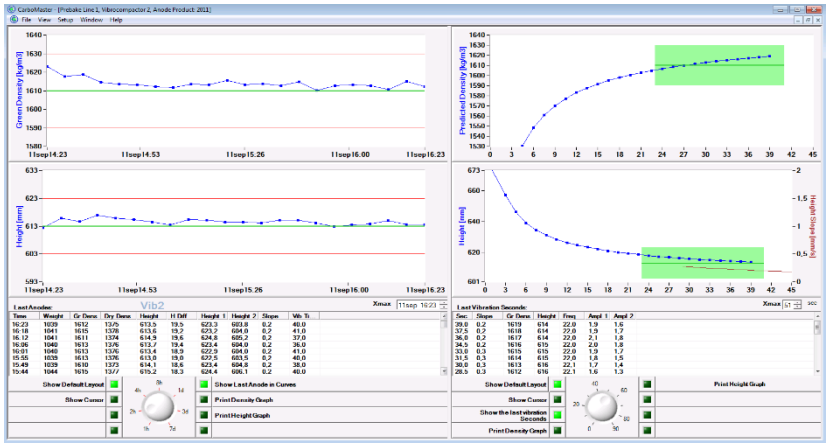

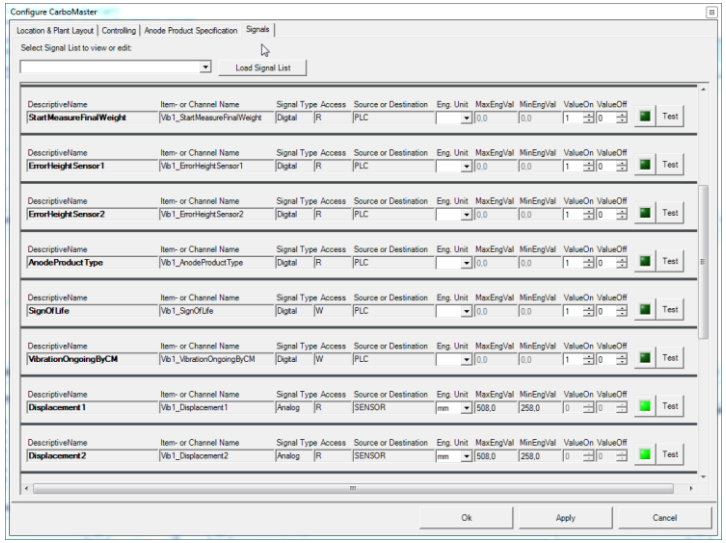

Kunder

STORVIK

Eksisterende kunder:

RUSAL – Volgograd plant, Russia
Hydro Aluminium Årdal, Norway
Hydro Aluminium Sunndal, Norway

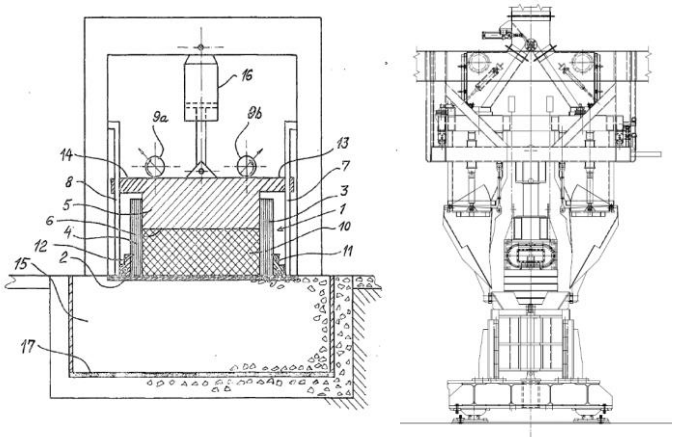

Under utvikling siden 1957 (første generasjon)

HYDRO

RUSAL

Storvik AS har en lisensavtale med Hydro Aluminium for salg og produksjon av vibrokompaktor med **CarboMaster™** systemet

Contact Information

STORVIK

Tekniskrepresentant

Gunnar T. Gravem

Phone: +47 909 51 438

Email: gunnar.gravem@storvik.no

Salgsrepresentant

Viktor Røsand

Phone: +47 911 58 789

Email: viktor.rosand@storvik.no

Kontaktinformasjon

Storvik hovedkontor
Industriveien 13,
N-6600 Sunndalsøra
Norge

Phone: +47 71 69 95 00
Email: storvik@storvik.no
Web: storvik.no

Storvik er I dag et ledende maskin- og ingeniørfirma som leverer flerfaglige løsninger, tjenester og prosjekter rettet mot den internasjonale aluminium-, ferrosilium-, vannkraft-, olje- og gassindustrien.

Gjennom tett samarbeid med bransjen har selskapet bygget et betydelig kunnskapsnivå innen vedlikehold, modifisering og EPC (Engineering, procurement and construction), samt levering av støpte produkter og løsninger.